TOSHIBA
Leading Innovation

东芝蓝牙5 SoC解决方案

TC35680（QFN40）
TC35681（QFN40）

东芝蓝牙5实现了超远距离通信（600m＋）、实现了大数据吞吐2Mbps PHY
支持更广的工作温度范围 （－40°C至＋125°C ）

客户价值定位

- 超低功耗超远距离的低功耗蓝牙应用

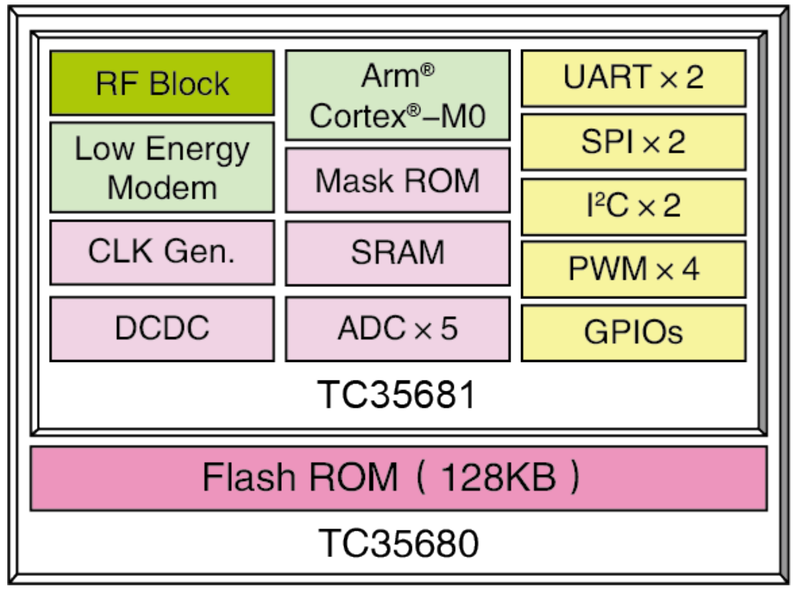

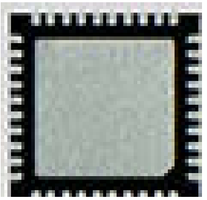

市场趋势

- 低功耗蓝牙技术改善了物联网并赋予智能城市，智能工业和智能家庭更多功能。
- 物联网设备，特别是电池供电的手持设备，提出了更高的功耗要求。

开发日程

- TC35680 → ES可用
- TC35681 → ES可用

技术 / 特点

- 兼容蓝牙Ver.5内核规范
- 优秀的Link Budget以及超长距离通信（600m+）
- 加强的数据吞吐量
- 峰值电流 6.0mA @TX 0dBm & 5.1mA @RX（1Mbps）
  睡眠电流：<2.5uA（Advertise）
  深度睡眠电流：50nA
- 接口：UART（Host I/F）2ch，SPI 2ch，I²C 2ch，12bit ADC，
- PWM 4ch，SWD
- 工作温度：－40°C 至＋125°C
- 封装：QFN40 5.0×5.0 mm，0.4mm pitch