TOSHIBA
Leading Innovation >>>

1.6kW服务器电源参考设计

电源特点

› “设计文档”适用于设计师

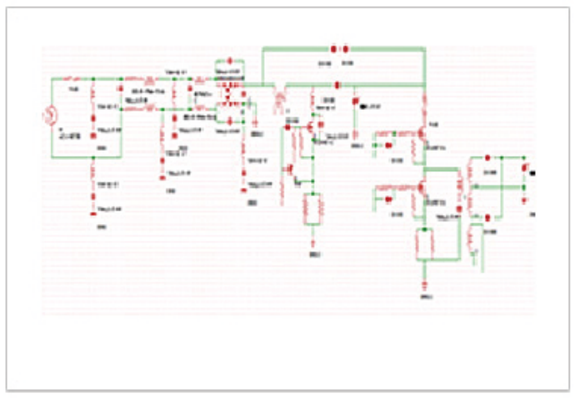

包括：
- 电路图
- BOM
- PWB层
- 参考指南
- 设计指南

下载设计文件

若要下载设计文档、设计文件，您需要注册并确认相应规定。

参考设计

› “设计文件”适用于EDA软件

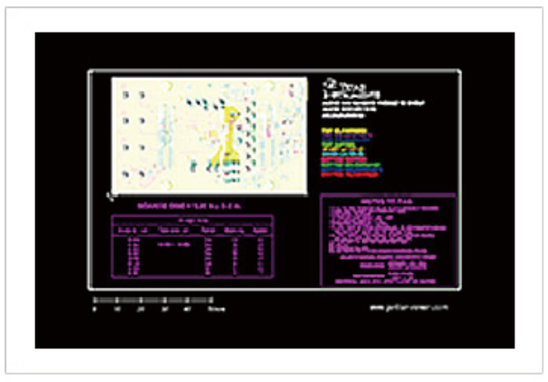

包括：
- 电路原理图
- BOM
- PCB布局数据
- PWB设计数据
- PWB制造数据
  （Gerber，ODB++）

下载设计文件

若要下载设计文档、设计文件，您需要注册并确认相应规定。

电源特点

› 1U尺寸内部具有高效率和高功率

› 93%的效率（V_{IN} = 230V、100%负载）
适合80+铂金级

› 外形尺寸：307mm × 133mm × 43mm
（包括底板和盖板）

› 规范：输入电压：AC 90V ~ 264V
输出电压：DC 12V
输出功率：0.8kW（100V输入）
1.6kW（200V输入）

总效率

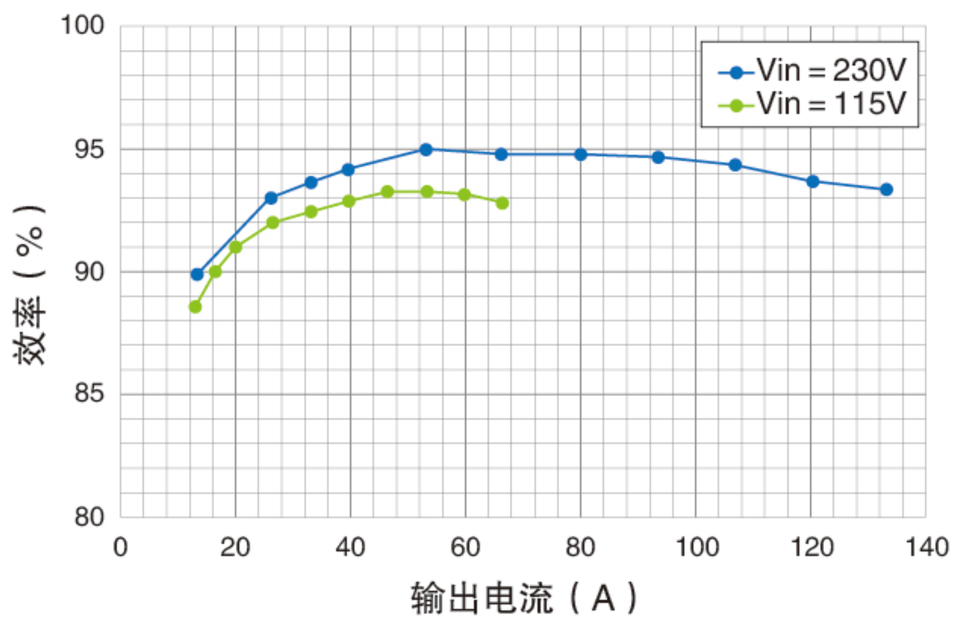

配备设备

器件型号	器件类别	部分用途	说明
TK25N60X	MOSFET	PFC・2	DTMOSIV / 600V / 125mΩ（最大值）@V_{GS} = 10V / 高速开关类型 / TO–247
TRS8E65F	SiC肖特基二极管	PFC・2	二代 / 650V / 8A / TO–220–2L
TK25N60X5	MOSFET	初级侧・4	DTMOSIV / 600V / 140mΩ（最大值）@V_{GS} = 0V / 高速开关类型 / 高速二极管类型 / TO–247
TPH3R70APL	MOSFET	二级侧・12	U–MOSIX–H / 100V / 3.7mΩ（最大值）@V_{GS} = 10V / 高速开关类型 / SOP Advance
TPHR9003NC	MOSFET	ORing・10	U–MOSVIII / 30V / 0.9mΩ（最大值）@V_{GS} = 10V / SOP Advance
TLP2767	光耦	初级侧与二级侧之间的通信・4	用于高速通信 / 50Mbps / 图腾柱输出（INV）/ 5引脚SO6L